VEHÍCULO LIGERO
SOLUCIONES ENERGÉTICAS



Fabricadas en Europa por Exide Technologies, fabricante de equipo original

EL FUTURO ES AHORA

Llevamos la innovación de los equipos originales al mercado independiente de piezas de repuesto

Exide presenta su próxima generación de baterías para vehículos ligeros. La gama se ha desarrollado en el negocio del equipo original de Exide y se ha optimizado especialmente para las tecnologías más avanzadas que se lanzan al mercado hoy en día. Proporciona un rendimiento inigualable y la garantía de una marca líder en el equipo original. También ofrecemos una amplia gama de accesorios profesionales que permite que los talleres proporcionen el máximo nivel de servicio a sus clientes.

Una tendencia indisputable

Las ambiciosas metas de la legislación de la UE para restringir las emisiones de CO_2 ha fomentado que los fabricantes de vehículos diseñen automóviles mucho más eficientes con motores modernos, que incorporan dispositivos de ahorro de combustible, tales como Start-Stop, sistemas de gestión de la batería y alternadores inteligentes. El número de vehículos Start-Stop está aumentando exponencialmente y todos ellos requieren baterías AGM o EFB que cumplan los requisitos del equipo original. Mientras que los trenes motrices convencionales todavía propulsaban la mayor parte del parque automovilístico en 2018, el porcentaje de vehículos Start-Stop en Europa está creciendo cada vez más rápido cada año.

Parque automovilístico Europeo y trenes motrices

- En 2018, los automóviles con trenes motrices Start-Stop representaban aproximadamente el 35 % del parque automovilístico total de Europa
- Para 2024, la mayoría de vehículos (61 %) del parque automovilístico contará con un sistema Start-Stop (microhíbridos e híbridos suaves)
- El número de automóviles con sistemas Start-Stop habrá aumentado del 1 % al 61 % en tan solo 15 años
- Potencial de sustitución significativo para baterías AGM y EFB que cumplan los requisitos del equipo original en el mercado de piezas de repuesto

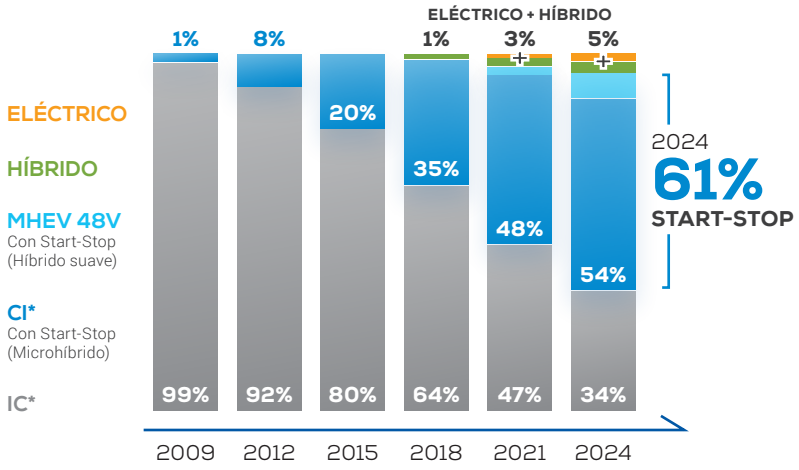

*CI = Motor de combustión interna

Fuente: Estimación de Exide EU28+AELC (Asociación Europea de Libre Comercio incl.: Islandia, Lechtenstein, Suiza y Noruega)

CON LA CONFIANZA DE LOS FABRICANTES DE AUTOMÓVILES LÍDERES

Llevamos más de 100 años suministrando baterías de plomo-ácido a los fabricantes de automóviles. Diseñamos los productos con la tecnología más avanzada de la industria y fuimos los primeros en introducir la tecnología Start-Stop en el mercado europeo en 2004. Los fabricantes de automóviles confían en la calidad de nuestros productos y en nuestro compromiso por alcanzar la excelencia en la fabricación.

EQUIPMENT ORIGINAL MANUFACTURER

Colaboramos con los fabricantes de vehículos líderes, incluyendo :

Alfa Romeo, Bentley, Citroen, Dacia, DS, Fiat, Ford, Hyundai,Jaguar, Jeep, Kia, Lancia, Land Rover, Mazda, Mercedes-Benz, Mitsubishi, Nissan, Opel, Peugeot, Piaggio, Porsche, Renault, Suzuki, Toyota, Volkswagen Group, Volvo

El 70 % de las marcas europeas de automóviles funcionan con nuestras baterías de equipo original.



GAMA DE BATERÍAS PARA **VEHÍCULOS LIGEROS**



AGM P.4



EFB P.5



PREMIUM P.7



EXCELL P.8



CLASSIC P.8

START-STOP | **CONVENCIONAL**

REQUERIMIENTOS **DEL VEHÍCULO**

	AGM	EFB	PREMIUM	EXCELL	CLASSIC
START-STOP TREN MOTRIZ	Reemplazar AGM / AGM Repuesto de equipo original recomendado	Reemplazar AGM / AGM Repuesto de equipo original recomendado	✕	✕	✕
NO START-STOP TREN MOTRIZ	✕ A menos que lo especifique el fabricante del vehículo	**Mayor duración** para los vehículos convencionales	**Carbon Boost®** Recarga más rápida para alto nivel de equipamiento	**La gama más amplia** cobertura de casi el 100 % del parque automovilístico	**Rentable** para los vehículos más antiguos y básicos
FRENADO REGENERATIVO	■■■■■	■■■■□	✕	✕	✕
USO URBANO INTENSIVO	■■■■■	■■■■□	■■■□□	■□□□□	■□□□□
EQUIPAMIENTO DE ALTO CONSUMO	■■■■■	■■■■■	■■■□□	■■□□□	■□□□□

RENDIMIENTO DE LA **BATERÍA**

	AGM	EFB	PREMIUM	EXCELL	CLASSIC
CCA AMPERIOS DE ARRANQUE EN FRÍO	■■■■■	■■■■□	■■■■■	■■■□□	■■□□□
ACEPTACIÓN DE CARGA*	■■■■■	■■■■□	■■■□□	■□□□□	■□□□□
VIDA ÚTIL	■■■■■	■■■■□	■■□□□	■□□□□	■□□□□
ENERGÍA ADICIONAL**	■■■■■	■■■■□	■■■□□	■■□□□	■□□□□

* Aceptación de carga (en A/Ah) ** Rendimiento energético durante la vida útil

EXIDE AGM

SPARE ORIGINAL PART

Para los requerimientos eléctricos más exigentes de los vehículos Start-Stop

Las inversiones continuas en I+D han permitido a Exide lanzar la última generación de baterías AGM del equipo original también para el mercado de reposición. Presenta la nueva tecnología LifeGrid®, perfecta para los sistemas Start-Stop avanzados en los que la batería necesita recargarse rápidamente mediante la energía proporcionada por el sistema de freno regenerativo.

La nueva tecnología LifeGrid®, combinada con separadores de vidrio de alta porosidad, aleaciones avanzadas de plomo-estaño y exclusivos aditivos de carbono en la masa activa, proporciona potencia constante y una vida útil de la batería aún más prolongada.

TECNOLOGÍA **AGM**

Beneficios

- **Máxima aceptación de carga** NOVEDAD
- **Mayor rendimiento energético durante toda la vida útil de la batería gracias a la tecnología LifeGrid®** NOVEDAD
- Optimizada para ser utilizada en estados de carga parcial.
- Ideal para coches grandes, SUV, furgonetas y vehículos con Start-Stop y equipos que consumen mucha energía
- Características de máxima seguridad y a prueba de derrames
- VRLA de recombinación interna de gases (regulada con válvula)
- Última generación aprobada por los fabricantes de automóviles
- Gran cobertura de parque automovilístico
- Larga duración

START STOP

Diseñada y construida para soportar una descarga y recarga continua de la batería debido al sistema Start-Stop



Patrón típico del estado de carga durante un viaje con el sistema Start-Stop



TAPA DE SEGURIDAD DOBLE TERMO SELLADA
con salida de gases y supresor de llama

Única
VENTILACIÓN REGULADA POR VÁLVULA DE EXIDE

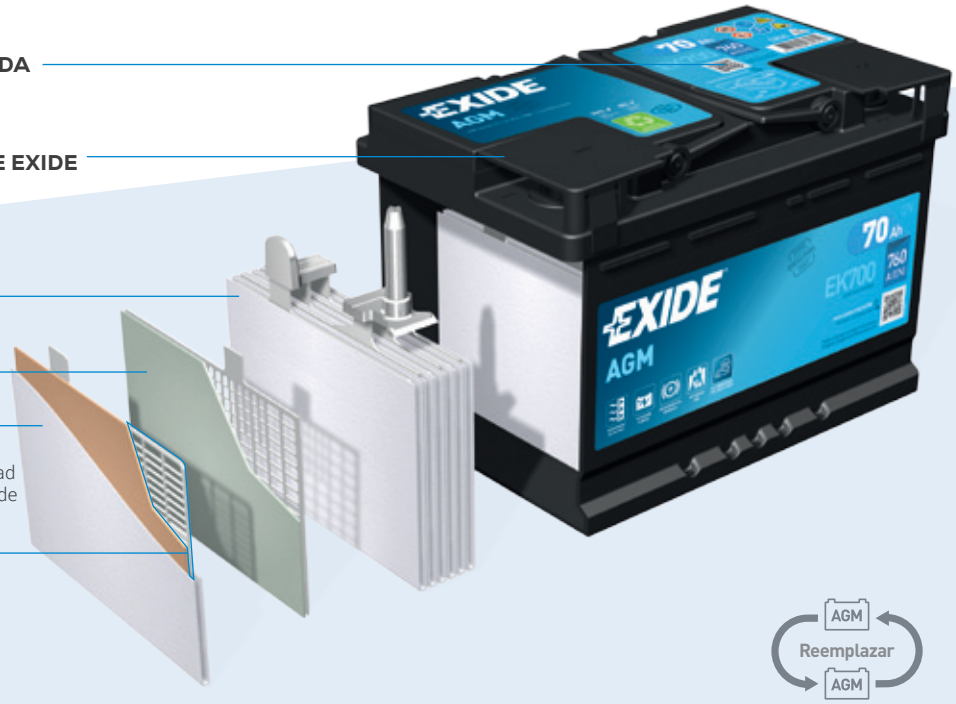

GRUPO DE PLACAS ALTAS
con alta compresión

PLACA NEGATIVA
Placa negativa enmarcada

PLACA POSITIVA
Nuevo diseño de rejilla enmarcada con aleación de alta tecnología. El separador de fibra de vidrio de alta capilaridad proporciona absorción adicional para el máximo volumen de electrolito y para evitar la estratificación

LA NUEVA LIFEGRID® NOVEDAD
Nuestro nuevo diseño de rejilla proporciona potencia constante y una mayor duración de la batería

EXIDE EFB NOVEDAD carbon boost 2.0

SPARE ORIGINAL PART

Experiencia de equipo original para el mercado de piezas de repuesto

Las baterías EFB, inventadas por primera vez por Exide en 2008, han llegado a desempeñar una función cada vez más crucial para los fabricantes de automóviles a fin de reducir el consumo de combustible y las emisiones. Ahora Exide trae la última generación de baterías que incorporan el potenciador de carbono 2.0 **(Carbon Boost® 2.0)**.
La nueva batería EFB de Exide es **compatible con todos los vehículos, con y sin sistemas Start-Stop**, que tengan elevados requisitos de ciclos. Cuando se instala en automóviles con un sistema Start-Stop, la nueva batería EFB de Exide demuestra una recuperación de energía inigualable y una aceptación de carga dinámica excepcional. La batería también se beneficia de una mayor vida útil en general cuando se instala en automóviles con un tren motriz convencional.

TECNOLOGÍA **EFB**

Beneficios

- **Elevada aceptación de carga dinámica durante la vida útil de la batería** NOVEDAD
- **Energía adicional para vehículos con y sin sistemas Start-Stop** NOVEDAD
- **Funcionalidad optimizada de frenado regenerativo en vehículos con sistemas Start-Stop que asegura el máximo ahorro de combustible y menores emisiones de CO_2**
- Características de máxima seguridad
- Funcionamiento óptimo en el compartimento del motor
- Última generación aprobada por los fabricantes de automóviles
- Gran cobertura de parque automovilístico
- Larga duración

EFB de Exide ofrece ventajas de rendimiento significativas frente a una batería convencional, también cuando se equipa en un automóvil sin sistema Start-Stop.

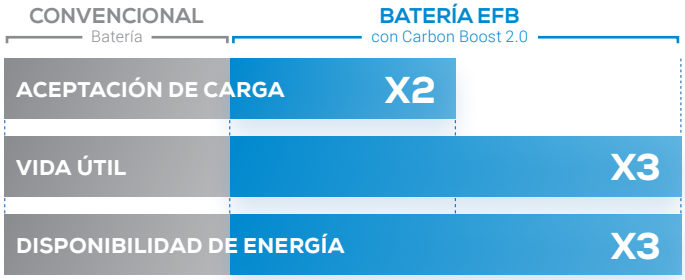



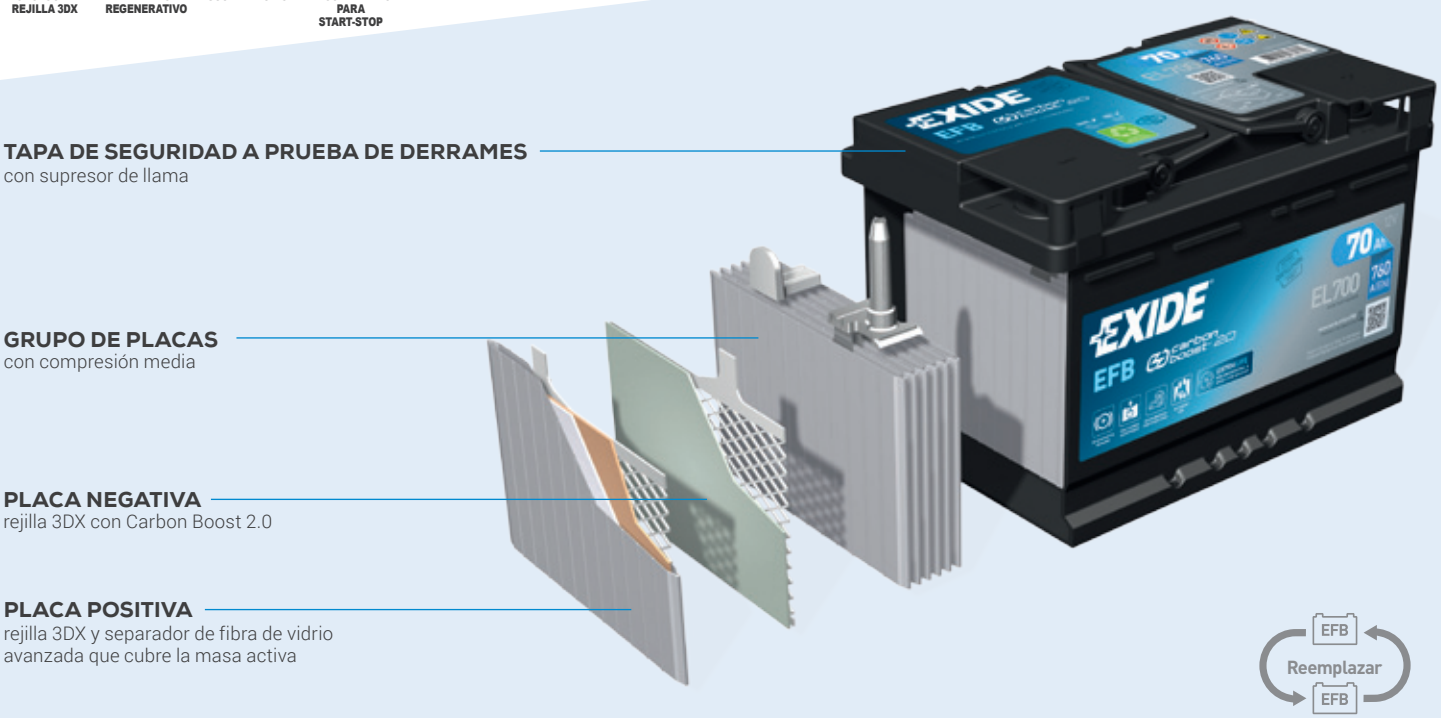

CARBON BOOST 2.0

El potenciador de carbono (Carbon Boost® 2.0) es la fórmula única de Exide para los aditivos en las placas negativas, que se desarrolló por primera vez para las baterías de fabricantes de equipo original Start-Stop de Exide. Las continuas inversiones en I+D, las normativas de emisiones más estrictas y el aumento de las demandas de los fabricantes de equipo original respecto a la aceptación de carga y la disponibilidad de energía han dado lugar al desarrollo del nuevo **Carbon Boost 2.0**.
Carbon Boost 2.0 emplea aditivos de carbono mejorados, combinando una estructura superficial optimizada con una conductividad significativamente mejor. Esto permite un mejor flujo de corriente dentro de la batería, lo cual da lugar a una aceptación de carga inigualable. También ayuda a disolver los depósitos de sulfato de plomo que normalmente se consolidan en las placas negativas de una batería descargada, reduciendo su capacidad de cargarse de nuevo de manera eficiente.

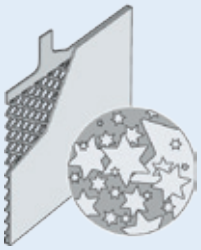

SIN CARBON BOOST
Las placas están cubiertas con sulfato

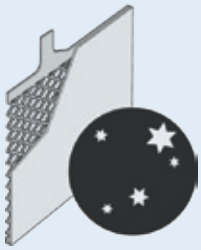

CON CARBON BOOST
El sulfato se reduce debido a la tecnología Carbon Boost



carbon boost 2.0

EXIDE EFB

Las nuevas baterías EFB de Exide incorporan Carbon Boost 2.0, con una aceptación de carga dinámica excepcional, ofreciendo importantes beneficios a los conductores, sobre todo en condiciones de conducción urbana intensiva.

Beneficios

- Se recupera un 75 % más de energía en la misma cantidad de tiempo en comparación con las EFB más antiguas
- Funcionalidad optimizada de frenado regenerativo que asegura el ahorro de combustible y la reducción de las emisiones de CO_2
- Mayor vida útil



carbon boost 2.0

EXIDE PREMIUM

Carbon Boost se presentó por primera vez en la gama Premium del mercado de piezas de repuesto en 2014. El nuevo Carbon Boost 2.0. impulsa el rendimiento al siguiente nivel.

Beneficios

- Recarga más rápida (2 veces más rápida que otras baterías convencionales)
- Mayor duración (mayor estado de carga medio durante la vida útil de la batería)

WLTP (PROCEDIMIENTO DE ENSAYO DE VEHÍCULOS LIGEROS ARMONIZADO A NIVEL MUNDIAL)

Las estrictas nuevas normativas de la UE han impuesto un límite de emisiones de CO_2 de 95g/km en las pruebas de homologación de vehículos para 2021*.

La prueba WLTP mide cuánta capacidad de batería se agota en la prueba y la convierte al combustible equivalente consumido y al CO_2 emitido. La batería debe conservar un elevado porcentaje de su capacidad inicial para ayudar a los fabricantes de automóviles a evitar las penalizaciones al superar determinados umbrales. Dado que el proceso de recarga solo es responsable del 8 % de la duración de ensayo, la batería necesita lograr la máxima recuperación de energía posible en un periodo de tiempo breve.

Con Carbon Boost 2.0, se maximiza la aceptación de carga dinámica de las baterías EFB y

- La batería acepta una corriente de recarga media un 75 % mayor que la generación anterior
- Conserva una mayor capacidad al final de la prueba (pérdida del estado de carga 2,5 veces menor en comparación con las generaciones anteriores)

*Incluye media/bonificación de flota

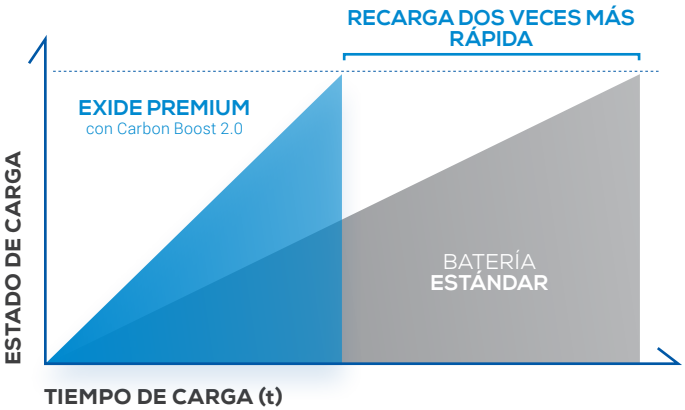

Los ensayos de laboratorio demuestran que se tarda significativamente menos tiempo en recargar una batería Premium Carbon Boost de Exide que una batería estándar en las mismas condiciones

EXIDE PREMIUM carbon boost 2.0

La última generación de la gama Premium con Carbon Boost 2.0 ahora recarga hasta 2 veces más rápido en comparación con otras baterías convencionales, gracias a la aplicación de aditivos de carbono en las placas negativas.

Aunque el fallo de la batería sigue siendo la causa principal de averías de los automóviles*, la recarga rápida reduce considerablemente el riesgo de averías al ayudar a la batería a conservar un estado de carga óptimo durante más tiempo.

La batería Premium Carbon Boost está diseñada para resistir temperaturas extremas, equipos eléctricos de alto consumo y una conducción urbana intensiva.

Beneficios

- **Nuevos componentes de plástico reciclado** que reducen en más de 2.700 toneladas de emisiones de CO_2, ahorran 8 millones de litros de agua y 1,2 millones de litros de petróleo cada año NOVEDAD
- **Recarga hasta 2 veces más rápida en comparación con otras baterías convencionales** NOVEDAD
- **Último diseño de placa para una mayor robustez y resistencia a las altas temperaturas** NOVEDAD
- Etiqueta superior actualizada: etiqueta de «PRECAUCIÓN» para evitar que se instalen baterías convencionales en vehículos Start-Stop
- Potencia de arranque un 30 % mayor
- Ideal para automóviles equipados con motores potentes y con necesidades eléctricas exigentes
- Ideal para condiciones meteorológicas extremas y de conducción urbana
- Experiencia interna de equipo original
- Cumple los requisitos de equipos originales
- Amplia gama que cubre aproximadamente el 90 % del parque automovilístico



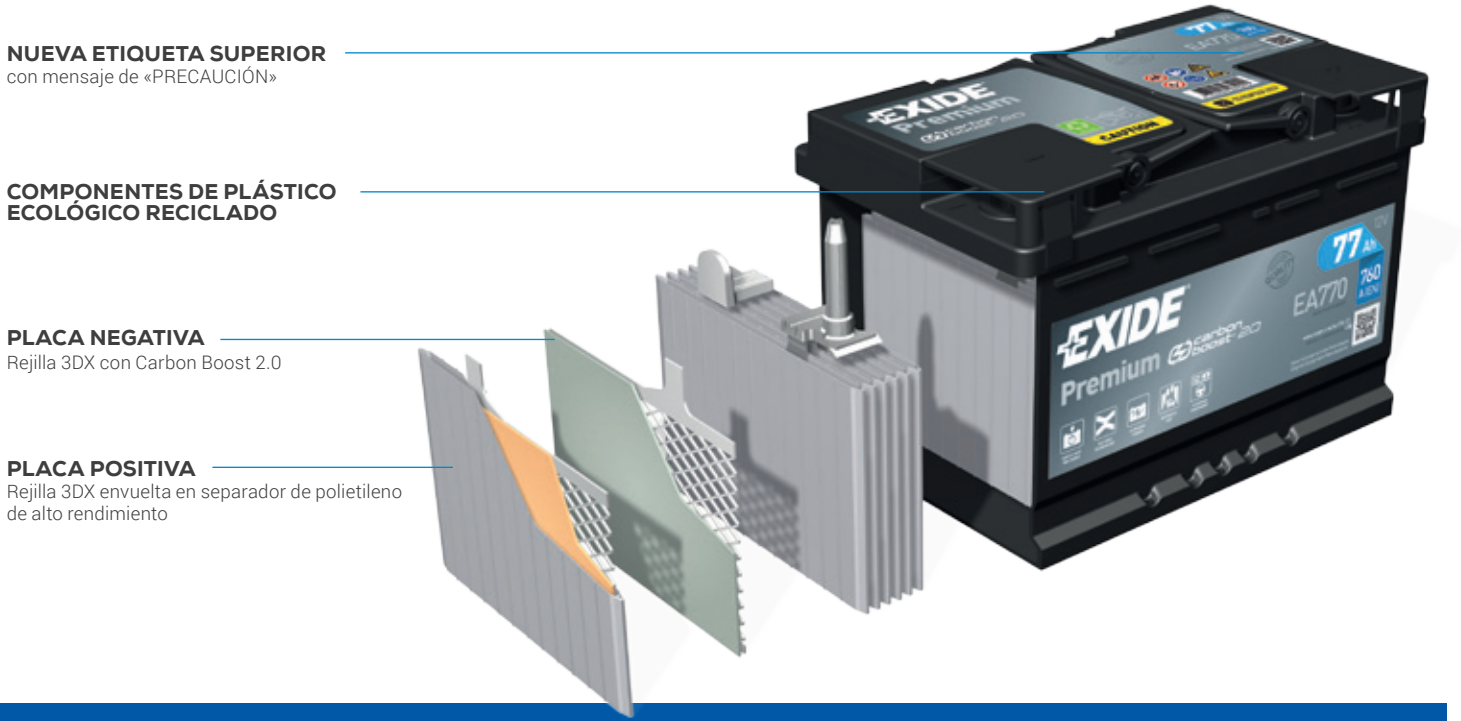

¿SABÍAS QUE ESTOS FACTORES DESGASTAN LA BATERÍA?

Las bajas temperaturas afectan negativamente al rendimiento de la batería. Durante la estación fría es cuando más energía se necesita para la luz y la calefacción.

Las altas temperaturas aceleran la autodescarga, la corrosión de la rejilla y el desprendimiento de la materia activa. Podría reducir la vida útil de las baterías si estas no se refuerzan para los climas extremos.

En los entornos urbanos, el motor a menudo se apaga o está en reposo y el sistema eléctrico puede consumir más potencia de la que puede suministrar el alternador. Esto somete la batería a una presión adicional.

El equipo eléctrico de alto consumo, como reproductores o equipos de navegación, someten a la batería a una presión adicional.



EXIDE EXCELL

Beneficios

- Etiqueta superior actualizada: etiqueta de «PRECAUCIÓN» para evitar que se instalen baterías convencionales en vehículos Start-Stop
- Potencia de arranque un 15 % mayor
- Batería multifunción para uso convencional
- Gama completa que cubre casi el 100 % del parque de automóviles
- Experiencia interna de equipo original

TECNOLOGÍA DE REJILLA 3DX | POTENCIA MEDIA | EQUIPO ESTÁNDAR



EXIDE CLASSIC

Beneficios

- Etiqueta superior actualizada: etiqueta de «PRECAUCIÓN» para evitar que se instalen baterías convencionales en vehículos Start-Stop
- Solución económica
- Ideal para automóviles con necesidades energéticas básicas

TECNOLOGÍA DE REJILLA 3DX

CONSEJOS DE INSTALACIÓN EN LAS ETIQUETAS SUPERIORES

Somos los primeros del mercado en añadir una etiqueta de, **«PRECAUCIÓN» característica en sus baterías abiertas Premium, Excell** y **Standard** para asegurar que solamente se instalan en automóviles que NO están equipados con un sistema Start-Stop.

Confíe en el experto en baterías para una instalación sin problemas y para mejorar la satisfacción del cliente.







START-STOP AUXILIARY

MATCHING QUALITY PART

La batería secundaria fiable

Las baterías Auxiliary alimentan el equipamiento eléctrico de algunos coches, como complemento a la batería principal de arranque.

FIBRA DE VIDRIO ABSORBENTE | USO INTENSIVO | TRIPLE DE CICLABILIDAD ESTÁNDAR

Beneficios:

- Vida útil en ciclos 3 veces mayor
- Larga duración
- VRLA (regulada por válvula) para una seguridad a prueba de fugas
- Experiencia interna de equipo original

INNOVADORAS
HERRAMIENTAS DE TALLER

Le ofrecemos una amplia gama de accesorios y soporte para ayudarle a comprobar, cargar, seleccionar, sustituir y reciclar las baterías: todo lo que los talleres necesitan para mantener el trabajo a nivel interno, proporcionar un servicio de calidad y aumentar la rentabilidad.

COMPROBACIÓN

COMPROBADOR DE BATERÍA
EBT-965P



NOVEDAD

El EBT-965P de Exide, muy avanzado y fácil de usar, es el comprobador de batería de la próxima generación y se ha diseñado para obtener los diagnósticos más fiables de cualquier marca o tipo de batería.

Permite el mantenimiento preventivo y asegura la máxima satisfacción del cliente.

Los comprobadores anteriores solo medían la conductancia, pero el nuevo EBT-965P también cuenta con Conductance Profiling™, incluyendo el estado de la batería y la energía restante disponible en los resultados de la prueba.

COMPROBADORES ESTÁNDAR

Conductancia

Capacidad de arranque CCA

COMPROBADOR DE EXIDE EBT-965P

Conductancia Profiling™

Disponibilidad de energía START STOP CCA

CONVENTIONAL AGM EFB GEL

SELECCIÓN

APLICACIÓN DE
BUSCADOR DE BATERÍA

Búsqueda por modelo de coche, número de chasis o número de matrícula para encontrar rápidamente la batería correcta.



Google Play App Store

CARGA

CARGADOR DE **BATERÍA**



Los cargadores de Exide se pueden usar en automóviles, barcos y motos, y son ideales tanto para usuarios como para profesionales.

Los talleres usan el dispositivo para asegurarse de que sus clientes salgan siempre con la batería completamente cargada.

CONVENTIONAL AGM EFB GEL

BUSCADOR DE BATERÍA

EN LÍNEA

NOVEDAD



El nuevo buscador de batería en línea cuenta con una moderna interfaz y una novedosa experiencia de usuario, es compatible con la selección y la instalación de la batería para la gama más amplia de tipos de vehículos, tales como coches, autobuses, camiones y motos. Además, por primera vez, para vehículos agrícolas y de construcción, cuadriciclos, motos de nieve y motos de agua.

www.exidegroup.com/eu/en/brand/exide

MÁS QUE UN FABRICANTE:
¡EXIDE RECICLA!



EL 99%
DE BATERÍAS DE PLOMO-ÁCIDO
SE RECICLAN EN EUROPA*

EL 100%
de una
BATERÍA DE PLOMO-ÁCIDO
SE PUEDE RECICLAR*

3 INSTALACIONES DE RECICLAJE EN EUROPA

*Fuente: Eurobat/IHS Global 2014

TYPE LIST

START-STOP
CONVENCIONAL

	Exide	Prestaciones		Dimensiones				Características técnicas		
	Referencia	Capacidad Ah	CCA A (EN)	Recipiente	Largo (mm)	Ancho (mm)	Alto (mm)	Talón	Polaridad	Terminales
 **AGM**	EK508	50	800	G34	260	173	206	B7	ETN 9	1
	EK600	60	680	L02	242	175	190	B13	ETN 0	1
	EK700	70	760	L03	278	175	190	B13	ETN 0	1
	EK800	80	800	L04	315	175	190	B13	ETN 0	1
	EK950	95	850	L05	353	175	190	B13	ETN 0	1
	EK1050	105	950	L06	392	175	190	B13	ETN 0	1
 **EFB**	EL550	55	540	L01	207	175	190	B13	ETN 0	1
	EL600	60	640	L02	242	175	190	B13	ETN 0	1
	EL604	60	520	D23	230	173	222	B0	ETN 0	1
	EL605	60	520	D23	230	173	222	B0	ETN 1	1
	EL652	65	650	LB3	278	175	175	B13	ETN 0	1
	EL700	70	760	L03	278	175	190	B13	ETN 0	1
	EL752	75	730	LB4	315	175	175	B13	ETN 0	1
	EL754	75	750	D26	270	173	222	B0	ETN 0	1
	EL800	80	800	L04	315	175	190	B13	ETN 0	1
	EL954	95	800	D31	306	173	222	Korean B1	ETN 0	1
	EL955	95	800	D31	306	173	222	Korean B1	ETN 1	1
	EL1000	100	900	L05	353	175	190	B13	ETN 0	1
	EL1050	105	950	L06	392	175	190	B13	ETN 0	1
 **AUXILIARY**	EK091	9	120	C54	150	90	105	B0	ETN 1	M12
	EK111	11	150	C55	150	90	130	B0	ETN 1	M04
	EK131	13	200	C56	150	90	145	B0	ETN 1	M04
	EK143	14	80	C76	150	100	100	B0	ETN 3	Atornillado/asa
	EK151	15	200	C56	150	90	145	B0	ETN 1	Small taper post



PREMIUM

Exide	Performances		Dimensions				Technical Characteristics		
Code	Capacity Ah	CCA A (EN)	Container	L (mm)	W (mm)	H (mm)	Hold down	Polarity	Terminals
EA406	40	350	B19	187	136	220	B1	ETN 0	JIS taper post + Adaptador
EA456	45	390	B24	237	136	227	B1	ETN 0	3+Adaptador
EA472	47	450	LB1	207	175	175	B13	ETN 0	1
EA530	53	540	L01	207	175	190	B13	ETN 0	1
EA601	60	600	L02	242	175	190	B13	ETN 1	1
EA612	61	600	LB2	242	175	175	B13	ETN 0	1
EA640	64	640	L02	242	175	190	B13	ETN 0	1
EA654	65	580	D23	230	173	222	Korean B1	ETN 0	1
EA680	68	650	S68	277	175	190	B13/Adaptador	ETN 0	1
EA681	68	650	S68	277	175	190	B13/Adaptador	ETN 1	1
EA722	72	720	LB3	278	175	175	B13	ETN 0	1
EA754	75	630	D26	270	173	222	Korean B1+B6	ETN 0	1
EA755	75	630	D26	270	173	222	Korean B1+B6	ETN1	1
EA770	77	760	L03	278	175	190	B13	ETN 0	1
EA852	85	800	LB4	315	175	175	B13	ETN 0	1
EA900	90	720	L04	315	175	190	B13	ETN 0	1
EA954	95	800	D31	306	173	222	Korean B1	ETN 0	1
EA955	95	800	D31	306	173	222	Korean B1	ETN 1	1
EA1000	100	900	L05	353	175	190	B13	ETN 0	1
EA1050	105	850	LH4	315	175	205	B13	ETN 0	1



EXCELL

EB320	32	270	E01	178	135	225	B1	ETN 0	1
EB356	35	240	B19	187	127	220	B0	ETN 0	3
EB356A	35	240	B19	187	136	220	Korean B1 Long	ETN 0	3
EB357	35	240	B19	187	127	220	B0	ETN 1	3
EB440	44	400	L00	175	175	190	B13	ETN 0	1
EB442	44	420	LB1	207	175	175	B13	ETN 0	1
EB450	45	330	E02	220	135	225	B1	ETN 0	1
EB451	45	330	E02	220	135	225	B1	ETN 1	1
EB454	45	330	B24	237	127	227	B0	ETN 0	1
EB455	45	330	B24	237	127	227	B0	ETN 1	1
EB456	45	330	B24	237	127	227	B0	ETN 0	3
EB457	45	330	B24	237	127	227	B0	ETN 1	3
EB500	50	450	L01	207	175	190	B13	ETN 0	1
EB501	50	450	L01	207	175	190	B13	ETN 1	1
EB504	50	360	D20	200	173	222	Korean B1	ETN 0	1
EB505	50	360	D20	200	173	222	Korean B1	ETN 1	1
EB558	55	620	575	230	180	186	B7	ETN 1	SAE S lado Terminal 3/8*
EB602	60	540	LB2	242	175	175	B13	ETN 0	1
EB604	60	480	D23	230	173	222	Korean B1	ETN 0	1
EB605	60	480	D23	230	173	222	Korean B1	ETN 1	1
EB620	62	540	L02	242	175	190	B13	ETN 0	1
EB621	62	540	L02	242	175	190	B13	ETN 1	1
EB704	70	540	D26	270	173	222	Korean B1+B6	ETN 0	1
EB705	70	540	D26	270	173	222	Korean B1+B6	ETN 1	1
EB708	70	740	G78	260	180	186	B7	ETN 1	SAE S lado Terminal 3/8*
EB712	71	670	LB3	278	175	175	B13	ETN 0	1
EB740	74	680	L03	278	175	190	B13	ETN 0	1
EB741	74	680	L03	278	175	190	B13	ETN 1	1
EB800	80	640	L04	315	175	190	B13	ETN 0	1
EB802	80	700	LB4	315	175	175	B13	ETN 0	1
EB852	85	760	LB5	353	175	175	B13	ETN 0	1
EB858	85	800	G65	306	192	192	B1	ETN 1	EN taper post
EB950	95	800	L05	353	175	190	B13	ETN 0	1
EB954	95	760	D31	306	173	222	Korean B1	ETN 0	1
EB955	95	760	D31	306	173	222	Korean B1	ETN 1	1
EB1000	100	720	LH4	315	175	205	B13	ETN 0	1
EB1100	110	850	L06	392	175	190	B13	ETN 0	1



CLASSIC

EC400	40	320	L00	175	175	190	B13	ETN 0	1
EC412	41	370	LB1	207	175	175	B13	ETN 0	1
EC440	44	360	L01	207	175	190	B13	ETN 0	1
EC542	54	500	LB2	242	175	175	B13	ETN 0	1
EC550	55	460	L02	242	175	190	B13	ETN 0	1
EC605	60	440	D26	270	173	222	Korean B1+B6	ETN 1	1
EC652	65	540	LB3	278	175	175	B13	ETN 0	1
EC700	70	640	L03	278	175	190	B13	ETN 0	1
EC900	90	720	L05	353	175	190	B13	ETN 0	1
EC904	90	680	D31	306	173	222	Korean B1	ETN 0	1
EC905	90	680	D31	306	173	222	Korean B1	ETN 1	1

Exide Technologies, con actividad en más de 80 países y con más de 120 años de experiencia, es uno de los mayores productores y recicladores de baterías de plomo-ácido del mundo. La compañía desarrolla y fabrica soluciones de última generación para el almacenamiento energético, tanto para aplicaciones de automoción como para aplicaciones industriales. Los principales fabricantes de vehículos confían en Exide Technologies como proveedor de primeros equipos. Exide Technologies también es uno de los principales proveedores en el mercado de reposición, comercializando unas de las marcas con más prestigio y reconocimiento.

Exide Technologies Automoción fabrica baterías para vehículos ligeros y comerciales, vehículos agrícolas y aplicaciones marinas y de ocio. El mercado Industrial – bajo la división **GNB Industrial Power**- incluye soluciones eficientes de almacenamiento de energía para aplicaciones de tracción como carretillas elevadoras, máquinas de limpieza y otros vehículos eléctricos comerciales, y aplicaciones estacionarias como sistemas de telecomunicaciones, renovables y fuentes de alimentación ininterrumpida.

Los ingenieros de Exide Technologies siempre han estado a la vanguardia en el desarrollo de innovaciones para la industria. Las instalaciones de fabricación cumplen con las certificaciones ISO/TS lo que garantiza que los clientes reciban productos que se fabrican con la máxima eficiencia y cumpliendo con los más altos estándares de calidad, minimizando al mismo tiempo el impacto en el medio ambiente.

La amplia red de ventas y distribución de Exide Technologies ofrece un servicio de calidad y entrega eficiente a sus clientes. Sus instalaciones de reciclaje aseguran que las baterías serán reutilizadas, contribuyendo de manera positiva al medio ambiente.baterías se reutilizarán, contribuyendo positivamente al medioambiente. Exide Technologies también proporciona servicios, accesorios y consultoría energética a sus clientes.



- Sede europea
- Plantas de fabricación
- Plantas de reciclado
- Centros de distribución
- Oficinas de ventas principales
- Centros de I+D

Plantas de fabricación con certificación ISO 9001 e ISO 14001

Plantas automovilísticas con aprobación IATF 16949

SEDE EN ESPAÑA

EXIDE TECHNOLOGIES S.L.U.

CARRETERA A-2, KM 41,800
AZUQUECA DE HENARES

19200 GUADALAJARA

TEL: 902 501 300 / 949 360 019

FAX: 902 500 135 / 949 360 021

centralpedidos.tudor@eu.exide.com

https://www.exidegroup.com/eu/en/brand/exide

EXIDE TECHNOLOGIES

PROPULSANDO EL MUNDO
HACIA DELANTE