EXIDE TECHNOLOGIES | ENERGIZING A NEW WORLD

Descripción general del producto

EXIDE

Baterías para Coches

AGM EK500



Referencia comercial	EK500
Technology	AGM
EAN/GTIN	3661024038256
Voltaje	12 V
Capacidad	50.0 Ah
CCA (A)	570 A
Longitud	207 mm
Anchura	175 mm
Altura	190 mm
Tamaño recipiente	L01
Esquema (Polaridad)	ETN 0
Tipo de terminal	EN taper post
Talón	B13
Peso (sujeto a varaciones)	15.00 kg

Esquema (Polaridad)

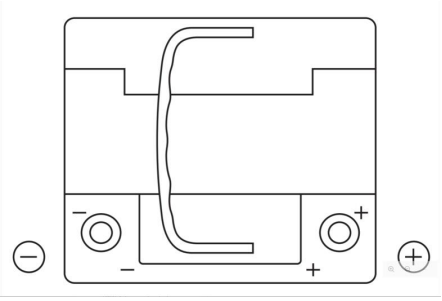

Tipo de terminal

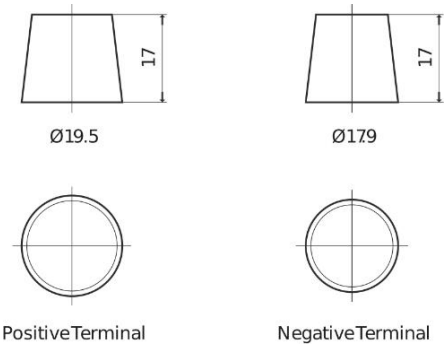

Talón



El diseño, las características y las especificaciones están sujetos a cambios sin previo aviso. Nos eximimos de responbsabilidad, de cualquier representación o garantía, expresa o implícita, con respecto a los datos o recomendaciones, y en ningún caso seremos responsables de ninguna reclamación por pérdida o daño que haya surgido como resultado. Es posible que algunos productos no estén disponibles en su mercado local.