EXIDE TECHNOLOGIES | ENERGIZING A NEW WORLD

Descripción general del producto

EXIDE

Baterías para Marina y ocio

Equipment GEL ES950



Referencia comercial	ES950
Technology	GEL
EAN/GTIN	3661024035828
Voltaje	12 V
Capacidad	85.0 Ah
Watt hour	950 Wh
Longitud	330 mm
Anchura	171 mm
Altura	235 mm
Tamaño recipiente	D02
Esquema (Polaridad)	ETN 1
Tipo de terminal	EN taper post
Talón	B0
Peso (sujeto a varaciones)	28.20 kg

Esquema (Polaridad)

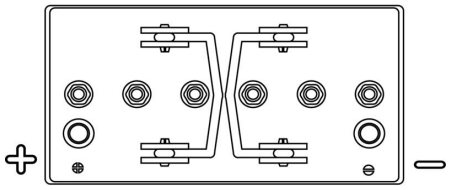

Tipo de terminal

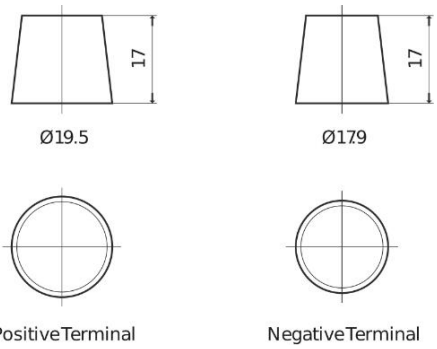

Talón



El diseño, las características y las especificaciones están sujetos a cambios sin previo aviso. Nos eximimos de responbsabilidad, de cualquier representación o garantía, expresa o implícita, con respecto a los datos o recomendaciones, y en ningún caso seremos responsables de ninguna reclamación por pérdida o daño que haya surgido como resultado. Es posible que algunos productos no estén disponibles en su mercado local.